Ersatzteile für Armaturen der Tieftemperaturtechnik
Typ 28751 - Ventiloberteil

für Tieftemperatur-Durchgangsventile, PN50 (DN100=PN40)
Oberteil aus Edelstahl
“live loaded” Spindelabdichtung
“ öl- und fettfrei für Sauerstoff "

Artikel-Nr. 28751.X.0000
Artikel-Nr. 28751.X.5000 mit Rückschlagfunktion

OFFSHORE & WASSERSTOFF

passend zu:

Typ	Nenngröße	Seite
01751	DN10 - DN100	178
01755	DN10 - DN50	180

Werkstoffe		DIN EN	ASTM
1	Dichtung	PCTFE (Kel-F)	
2	Abschlusskörper	1.4401	A 276 Grade 316
3	Oberteildichtung	Graphit	
4	Oberteilflansch	1.4404	A 276 Grade 316L
5	Oberteilschrauben	1.4571/A4	ähnlich A 194 B8T
6	Spindel	1.4401	A 276 Grade 316
7	Stopfbuchspackung	Graphit / PTFE / MICA	
8	Stopfbuchse	1.4305	A 276 Grade 303
9	Handrad	Aluminium Legierung	
10	Feder	1.4571	A 276 Grade 316Ti
11	Gewindebuchse	CW452K	B 103 Alloy A

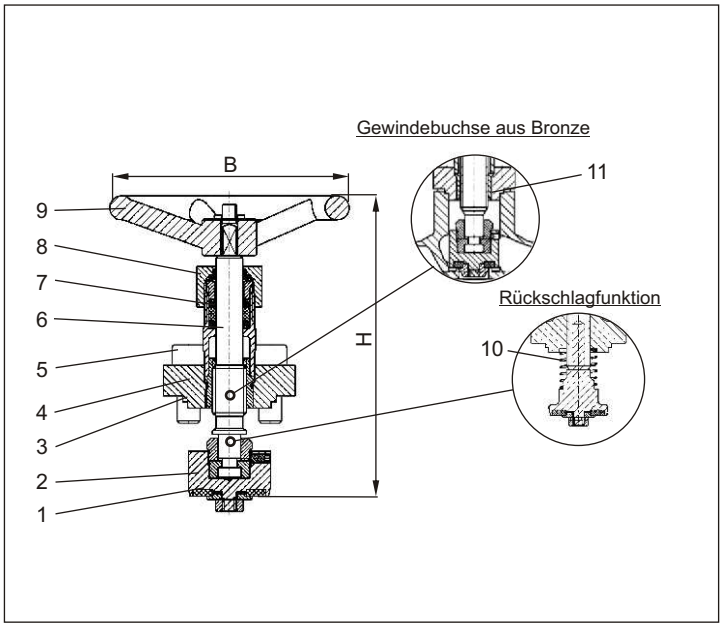

Typ 28751	Technische Daten										
Nenngröße	**DN**	**10**	**15**	**20**	**25**	**32**	**40**	**50**	**65**	**80**	**100**
Größenschlüssel	.X.	0100	0150	0200	0250	0320	0400	0500	0650	0800	1000
Höhe	H	130	130	130	130	155	160	185	240	285	320
Anzahl der Bolzen		4	4	4	4	4	4	6	6	6	6
Handrad-Ø	B	80	100	100	100	125	125	125	200	250	315
Gewicht	ca. kg	0,6	0,7	0,95	1,0	1,5	1,9	2,7	4,8	5,9	8,4

Abmessungen in mm.

Ansprechpartner Österreich:
HENNLICH GmbH & Co KG
A-Kubin-Str. 9 a-c, 4780 Schärding
Tel. 07712 3163-0, Fax DW 24
armaturentechnik@hennlich.at
www.hennlich.at