# Profildichtringe D108 / D208

## STATISCHE ABDICHTUNG

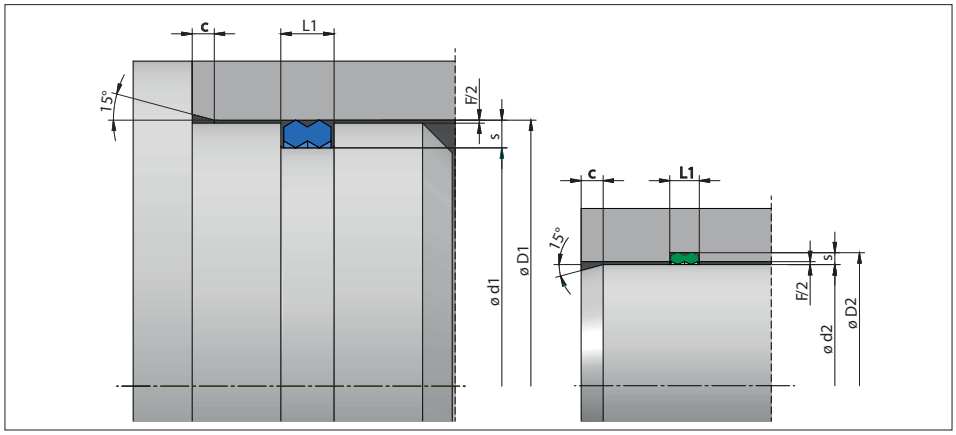


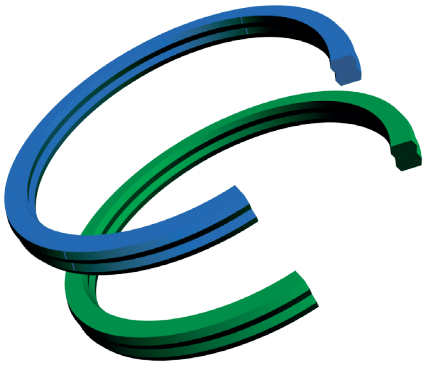

## EINSATZBEDINGUNGEN

| | |
|---|---|
| Temperaturbereich* | -30 °C bis +100 °C / kurzfristig -35 °C bis +110 °C |
| max. Druck* | 600 bar |

| MAX. DICHTSPALT F* | | | | | | | |
|---|---|---|---|---|---|---|---|
| Druck | bar | 63 | 160 | 250 | 320 | 400 | 500 |
| Max. Spalt F | mm | 0,8 | 0,6 | 0,4 | 0,3 | 0,2 | 0,1 |

* Diese Werte gelten für starr ausgelegte Stahlteile ohne nennenswerte Dichtspaltaufwertung unter Hochdruck und ohne seitlichen Versatz für die Standard-Werkstoffe bei ca. +60 °C. Für weichere Werkstoffe sind andere Einsatzgrenzen zu beachten. Bitte fragen Sie unsere Anwendungstechniker.

## EINBAUMASSE

| TOLERANZEN UND PASSUNGEN | |
|---|---|
| Passungsspiel | abhängig vom Dichtspalt (H8/f7) |
| Ø $D_1$, Ø $D_2$ | H9 (H8 für ø > 80 mm) |
| Ø $d_1$, Ø $d_2$ | h9 |
| $L_1$ | +0,2 -0 |

| RAUTIEFEN | | | |
|---|---|---|---|
| | | Ra µm | $R_t$ µm |
| Dichtflächen | Ø $D_1$, Ø $d_1$, Ø $d_2$, Ø $D_2$ | 1,6 max.** | 10 max. |
| Nutflanken | $L_1$ | 3,2 max. | 16 max. |

** Bei pulsierendem Druck Ra max. 0,4 bis 0,8

| EINBAUSCHRÄGEN UND RADIEN | | | | |
|---|---|---|---|---|
| Profilbreite | S | ≤ 3 | ≤ 5 | ≤ 7 |
| Minimale Schräge bei 15° | c | 4,0 | 5,0 | 6,0 |
| Max. Nutgrundradius | $r_1$ | siehe Maßtabelle | | |

## VORTEILE

- kein Verdrillen bei der Montage
- kein „Walken“ in der Nut bei pulsierendem Druck
- ausgezeichnete Extrusionsfestigkeit ohne Stützring, auch bei großen Dichtspalten und hohem Druck
- unempfindlich bei Druckstößen
- kleiner Einbauraum möglich
- rasche und einfache Montage bei hoher Betriebssicherheit
- kann O-Ring / Stützring-Kombinationen ersetzen
- seitenverkehrter Einbau wie bei O-Ring und Stützring möglich ist ausgeschlossen
- einfache (reduzierte) Lagerhaltung

Für Serienbedarf stehen einige Größen in der hochwertigen Hythane®-Qualität (Ausführung D688) im Temperaturbereich von -45 bis + 110 °C zur Verfügung.
Bitte bei Bedarf um Ihre Anfrage.

## BESCHREIBUNG

Die Profildichtringe D108/D208 werden als statische Abdichtung und Alternative zu O-Ring/Stützring-Kombinationen, passend in vorhandene Einbauräume, produziert.

D108 wird für Reparaturen und Prototypen in kleineren Mengen kurzfristig in unserem HSC (Highspeed Service Center) hergestellt. Hauptsächlich in der dafür entwickelten zäh-elastischen Spezial-Polyurethan-Qualität TPU93-grün oder dem hydrolysebeständigen TPU-H-rot.

Für Serienbedarf stehen formgespritzte D208-Profilringe aus TPU/41 (dunkelblau) zur Verfügung. Diese Qualität zeichnet sich ebenfalls durch hohe Flexibilität und einen niedrigen Druckrückverformungsrest (Compression-Set) aus.

D108 / D208 sind symmetrische Dichtelemente, die beidseits mit Druck beaufschlagt werden können. (z.B. Abdichtung unter dem Kolben von doppeltwirkenden Zylindern).
Sie können aber auch nur einseitig druckbeaufschlagt werden.

## MEDIEN

Die PU-Qualitäten von D108/D208 sind geeignet für Luft und Medien auf Mineralölbasis.
In Wasser und Wasser-Öl-Gemischen (HFA, HFB) ist die maximale Einsatztemperatur auf +50 °C eingeschränkt. Beständigkeit und Temperatureinsatzbereich für HFC,- HFD- und andere Druckflüssigkeiten müssen im Einzelfall geprüft werden.

Werkstoffe für Tieftemperatureinsätze stehen zur Verfügung.
Fragen Sie unsere Techniker.