Fire Safe und Offshore Armaturen

Typ 01851 - Durchgangsventil

Tieftemperatur-Durchgangsventile, PN50
Typprüfung auf Feuersicherheit nach EN ISO 10497

Gehäuse und aufgeflanschtes Oberteil aus Edelstahl
“live loaded” Spindelabdichtung
“öl- und fettfrei für Sauerstoff"

Artikel-Nr. 01851.X.000*
Artikel-Nr. 01851.X.500* mit Rückschlagfunktion
*Schweißende für Edelstahlrohre nach ISO 1127 oder ASTM A312

Artikel-Nr. 01851.X.0004
Artikel-Nr. 01851.X.5004 mit Rückschlagfunktion
Schweißmuffe für Edelstahlrohre nach ISO 1127 oder ASTM A312

Verfügbare Sonderausführungen - nur auf Anfrage:
· eingeschweißte Rohre nach ISO 1127 oder ASTM A312 - Länge FF + 200mm
· Ausführung mit Drosselkegel

Verwendungsbereich:
Geeignet für Wasserstoff, zugelassen für Luftgase, Dämpfe und tiefkalte verflüssigte Gase inkl. LNG.
Zulässige Betriebstemperaturen: -255°C (18K) bis +120°C (393K)
Empfohlene Betriebstemperaturen: -60°C (213K) bis +120°C (393K)

Werkstoffe		DIN EN	ASTM
1	Gehäuse	1.4409	A 351 CF3M
2	Dichtung	PTFE / Elektrocarbon (25%)	
3	Abschlusskörper	1.4404	A 276 Grade 316L
4	Oberteildichtung	Graphit	
5	Oberteilflansch	1.4404	A 276 Grade 316L
6	Oberteilschrauben	1.4571/A4	ähnlich A 194 B8T
8	Spindel	1.4404	A 276 Grade 316L
9	Stopfbuchspackung	Graphit / PTFE / MICA	
10	Stopfbuchsmutter	1.4404	A 276 Grade 316L
11	Handrad	1.4409	A 351 CF3M
12	Feder	1.4571	A 313 Grade 316Ti
13	Gewindebuchse	CW452K	B 159 UNS C51900

Standardkennzeichnung nach Druckgeräterichtlinie 2014/68/EU (PED).

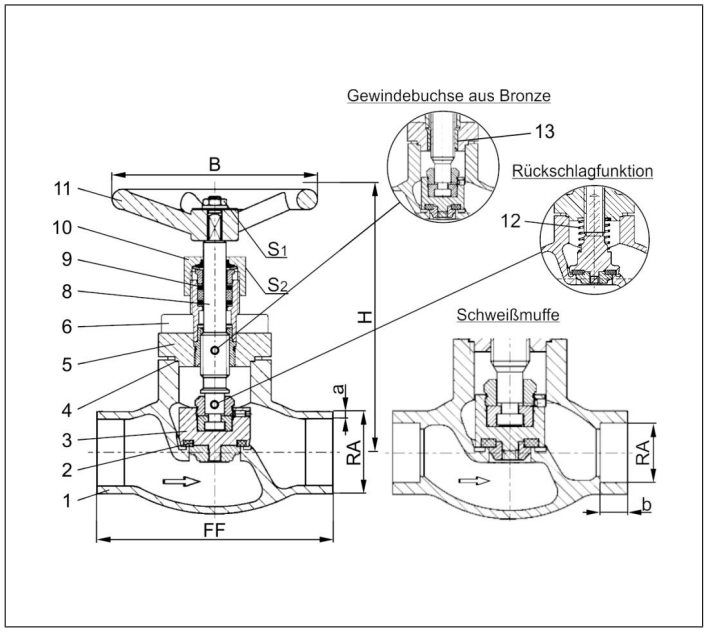

Typ 01851 - Standardausführung	Technische Daten												
Nenngröße	**DN**	**10**	**15**	**15**	**20**	**25**	**32**	**40**	**40**	**50**	**65**	**80**	**100**
Größenschlüssel	.X.	1012	1517	1521	2026	2533	3238	4042	4048	5060	657x	8088	0114
Baulänge	FF	70	85	85	100	115	115	130	130	155	205	245	280
Höhe	H	140	140	140	140	140	170	175	175	200	260	310	350
äußerer Rohr-Ø ISO 1127	RA	12,0	17,2	21,3	26,9	33,7	38,0	42,4	48,3	60,3	76,1	88,9	114,3
Wandstärke Rohr ISO 1127	a	1,0	1,6	2,0	2,0	2,0	2,0	2,0	2,0	2,0	2,6	3,2	6,0
äußerer Rohr-Ø ASTM A312	RA	13,72	17,15	21,34	26,67	33,40	-	42,16	48,26	60,33	73,03	88,90	114,3
Wandstärke Rohr ASTM A312	a	Abmessungen nach S10 oder S40											
Muffentiefe	b	6	10	10	13	13	-	13	13	16	16	16	20
Handrad-Ø	B	100	100	100	100	100	125	125	125	125	200	250	315
Schlüsselweite	S_1	7	7	7	7	7	10	10	10	10	10	10	12
Schlüsselweite	S_2	30	30	30	30	30	36	36	36	36	36	36	41
Gewicht	ca. kg	1,0	1,25	1,3	1,7	2,0	2,8	4,2	4,2	6,7	10,7	16,0	23,0
Kvs - Wert	m^3/h	1,6	3,8	4,3	6,7	11,5	14,0	20,6	22,6	37,1	71,1	104,0	170,0
Cv - Wert	gal/min	1,9	4,4	5,0	7,8	13,4	16,2	23,9	26,3	43,2	82,9	121,3	198,3

Abmessungen in mm.