Fire Safe und Offshore Armaturen

Typ 01855 - Durchgangsventil

Tieftemperatur-Durchgangsventile, PN50
Typprüfung auf Feuersicherheit nach EN ISO 10497

Gehäuse und aufgeflanschtes Oberteil aus Edelstahl
“live loaded” Spindelabdichtung
“öl- und fettfrei für Sauerstoff"

Artikel-Nr. 01855.X.0001
Artikel-Nr. 01855.X.5001 mit Rückschlagfunktion
Innengewindeanschluss (G) nach ISO 228/1

Artikel-Nr. 01855.X.0006
Artikel-Nr. 01855.X.5006 mit Rückschlagfunktion
Innengewindeanschluss NPT nach ANSI B 1.20.1

Verfügbare Sonderausführungen - nur auf Anfrage:
· Innengewindeanschluss (R) nach ISO 7-Rc
· Ausführung mit Drosselkegel

Verwendungsbereich:
Geeignet für Wasserstoff, zugelassen für Luftgase, Dämpfe und tiefkalte verflüssigte Gase inkl. LNG.
Zulässige Betriebstemperaturen: -255°C (18K) bis +120°C (393K)
Empfohlene Betriebstemperaturen: -60°C (213K) bis +120°C (393K)

Werkstoffe		DIN EN	ASTM
1	Gehäuse	1.4409	A 351 CF3M
2	Dichtung	PTFE / Elektrocarbon (25%)	
3	Abschlusskörper	1.4404	A 276 Grade 316L
4	Oberteildichtung	Graphit	
5	Oberteilflansch	1.4404	A 276 Grade 316L
6	Oberteilschrauben	1.4571/A4	ähnlich A 194 B8T
8	Spindel	1.4404	A 276 Grade 316L
9	Stopfbuchspackung	Graphit / PTFE / MICA	
10	Stopfbuchsmutter	1.4404	A 276 Grade 316L
11	Handrad	1.4409	A 351 CF3M
12	Feder	1.4571	A 313 Grade 316Ti
13	Gewindebuchse	CW452K	B 159 UNS C51900

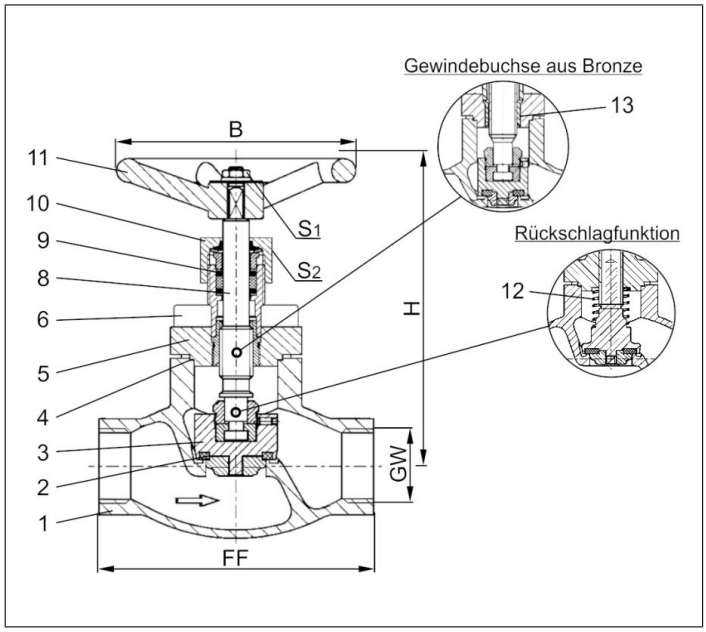

Standardkennzeichnung nach Druckgeräterichtlinie 2014/68/EU (PED).

Typ 01855 - Standardausführung	Technische Daten								
Nenngröße	**DN**	**10**	**10**	**15**	**20**	**25**	**40**	**40**	**50**
Gewindegröße	GW	1/4	3/8	1/2	3/4	1	1-1/4	1-1/2	2
Größenschlüssel	.X.	0200	0300	0400	0600	1000	1200	1400	2000
Baulänge	FF	70	70	85	100	115	130	130	155
Höhe	H	140	140	140	140	140	175	175	200
Handrad-Ø	B	100	100	100	100	100	125	125	125
Schlüsselweite	S_1	7	7	7	7	7	10	10	10
Schlüsselweite	S_2	30	30	30	30	30	36	36	36
Gewicht	ca. kg	1,0	1,0	1,3	1,7	2,0	4,2	4,2	6,7
Kvs - Wert	m^3/h	1,6	2,2	4,3	6,7	11,5	20,6	22,6	37,1
Cv - Wert	gal/min	1,9	2,6	5,0	7,8	13,4	23,9	26,3	43,2

Abmessungen in mm.